Romotop®

Technický list Romotop IMPRESSION 2g L 80.60.01 - krbová vložka s výsuvnými dvířky a dvojitým prosklením

Romotop technical sheet IMPRESSION 2g L 80.60.01 - fireplace insert with lifting door and double glazing

Technisches Datenblatt Romotop IMPRESSION 2g L 80.60.01 - Kamineinsatz mit hochschiebbarer Tür und doppelter Verglasung

Obj.kód / Order code / Bestellkode	I2LH 01

Splněná legislativa | Meets requirement limit values for | Prüfungen

EN 13 229	●
15a B-VG 2015	●
DIN plus	●
BImSch V 2	●

Vlastnosti při provozu | Features during operation | Leistungseigenschaften

Ekodesign (Sezónní energetická účinnost vytápění) | Ekodesign (Seasonal energy efficiency of heating) | Ekodesign (Raumheizungs-Jahresnutzungsgrad)	%	71,2
Index energetické účinnosti (EEI) | Energy efficiency index (EEI) | Energieeffizienzindex (EEI)		107,3
Energetický štítek | Energy Label | Energieeffizienzklasse		A+
Typ paliva | Fuel | Verwendeter Brennstoff		Kusové dřevo/Stück Holz/Piece wood
Délka paliva | Length of fuel | Ausmaß des Brennstoff	mm	330
Průměrná spotřeba paliva | Average wood consumption | Durchschnittlicher Brennstoffverbrauch	kg/h	3,19
Povolená dávka paliva | Allowed wood batch | Maximal Brennstoffverbrauch	kg/h	4,1
Interval dodávky paliva | Fuel supply interval for the rated output | Zeitabstand der Brennstoffbeschickung für die Nennleistung		1 hodina/1 Stunde/1 hour
Množství spalovacího vzduchu | Combustion air requirement | Verbrennungsluftbedarf	m^3/h	40,4

Jmenovité hodnoty | General data | Nennwertes

Jmenovitý výkon | Nominal heat output | Nennwärmeleistung	kW	11,0
Regulovatelný výkon | Reg.output | Reg.Gesamtleistung	kW	5,5 - 14,3
Účinnost | Efficiency | Wirkungsgrad	%	80,2
Hmotnostní průtok suchých spalin | Dry flue gases mass flow | Massendurchfluss von trockenen Abgasen	g/s	9,6
Průměrná teplota spalin | Mean flue gas temperature | Durchschnittliche Abgastemperatur	°C	257
Průměrná teplota spalin za hrdlem | Mean flue gas temperature after throat | Durchschnittliche Rauchgastemperatur nach dem Hals	°C	286
Provozní tah | Flue draught | Förderdruck	Pa	12
Prach - O_2=13% | Dust - O_2=13% | Staub - O_2=13%	mg/Nm^3	20
CO - O_2=13%	mg/Nm^3	1022
CO_2	%	10,14
OGC - O_2=13%	mg/Nm^3	46
NOx - O_2=13%	mg/Nm^3	114

Rozměry a hmotnost | Dimensions and weights | Maße & Gewicht

Rozměry (výška x šířka x hloubka) | Dimensions (Height x Width x Depth) | Maße (Höhe x Breite x Tiefe)	mm	1538 x 1135 x 529
Výška osy zadního (bočního) vývodu | Connection height for rear (side) installation | Anschlusshöhe (seitlichen) hinten	mm	1190
Průměr kouřovodu | Flue gas connector diameter | Rauchrohrdurchmesser	mm	160-200
Průměr kouřového hrdla | Flue socket diameter | Durchmesser Rauchkehle	mm	200
Průměr centrálního přívodu vzduchu (CPV) | External air intake (EAI) | Zentralluftzufuhr (ZLZ)	mm	150
Hmotnost | Weight | Gewicht	kg	307/295
Rozměry spalovací komory (výška x šířka x hloubka) | Dimensions of the combustion chamber (Height x Width x Depth) | Maße Feuerraum (Höhe x Breite x Tiefe)	mm	468 x 724 x 237
Rozměry dveří topeniště (výška x šířka x hloubka) | Dimensions of the furnace door (Height x Width x Depth) | Maße Ofentür (Höhe x Breite x Tiefe)	mm	559 x 785 x ---
Bezpečnostní vzdálenost od hořlavých materiálů (zadní x čelní x boční x boční se sklem x od stropu) Safe distance from flammable materials (Back x Front x Side x Side with glass x From the ceiling) Sicherheitsabstand von brennbaren Werkstoffen (Hinterwand x Frontwand x Seitenwände x Seite mit Glas x Von der Decke)	mm	800/1000/500/---/1000
Plocha vstupní větrací mřížky | Min. cross section of convect air inlet for nominal output | Min.Querschnitt der Konvektionsluftzufuhr f. die Nennleistung	cm²	900
Plocha výstupní větrací mřížky | Min. cross section of convect air outlet for nominal output | Min.Querschnitt der Konvektionsluftausgangs f. die Nennleistung	cm²	1070

Provoz s připojenou akumulační masou | Operation with connected accumulation mass | Betrieb mit zusäztlicher Speichermasse

		Tahový systém | Ceramic accumulation system | Keramisches Zugsystem	Akumulační prstence | Accumulation rings | Aufsatzspeicher Set Ringe
Minimální aktivní sálavá plocha | Minimum radiant area | Mindest- wärmeabgebende Oberfläche	m²	4,5	---
Maximální dávka paliva | Maximal load of wood | Maximal Brennstoff-Füllmenge	kg	7,7	---
Výkon topeniště | Total heat output of the fireplace chamber | Feuerungsleistung	kW	25,0	---
Průměrná teplota spalin (demontáž horního deflektoru) | Average flue gas temperature (upper deflector removal) | Durchschnittliche Rauchgastemperatur (Entfernen des oberen Deflektors)	°C	393	---
Sálavá obestavba bez konvekčních mřížek z materiálu o minimální tepelné vodivosti 1,1 W·m−1·K−1 | Radiant surrounds without convection grids from a material with minimal thermal conductivity 1,1 W·m−1·K−1 | Strahlungsofen ohne Konkvektionsgitter, Mindestwärmeleitfähigkeit des Materiales 1,1 W·m−1·K−1			

Příslušenství dodávané s výrobkem | Supplied accessories | Mitgeliefertes Zubehör

Ochranná rukavice | Protective glove | Schutzhandschuh	●

Rozmery v mm
Maße in mm
Dimensions in mm

IMPRESSION 2g L 80.60.01 - 210S	220 kg
IMPRESSION 2g L 80.60.01 + 12LH TOP01	307,3 kg
IMPRESSION 2g L 80.60.01 + 12LH TOP02	294,5 kg

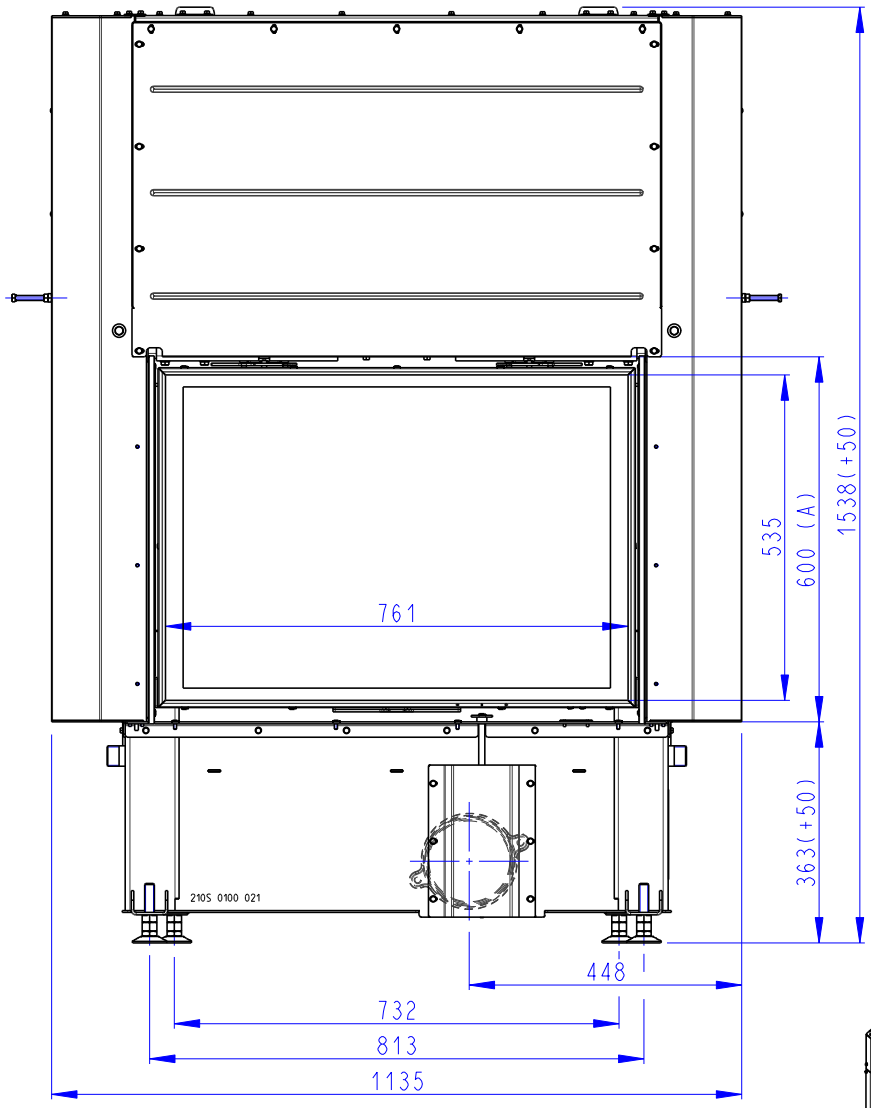

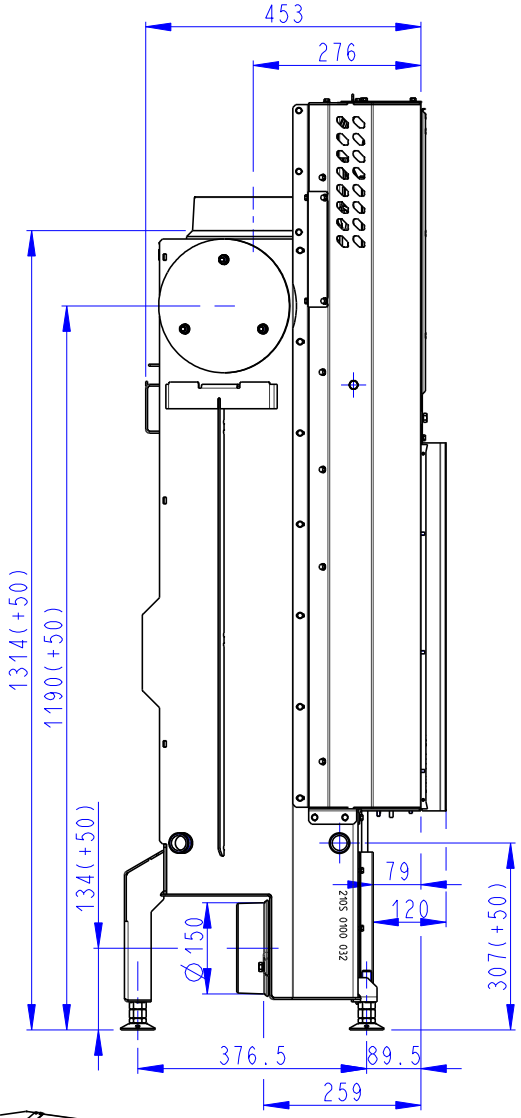

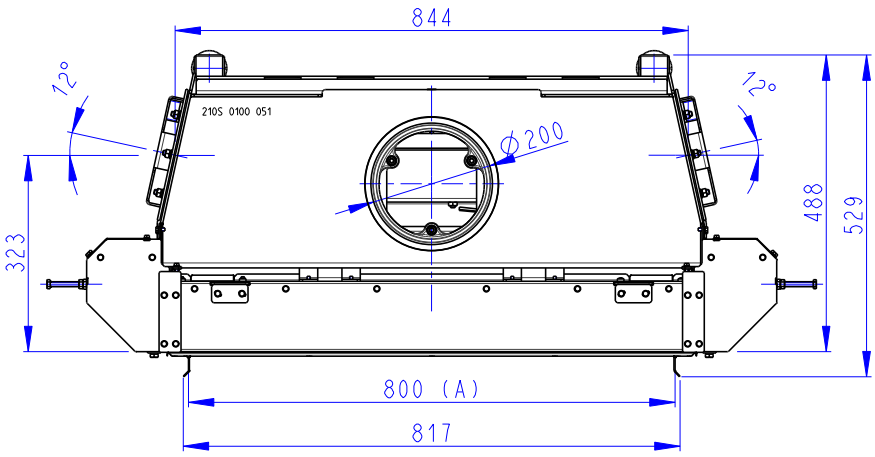

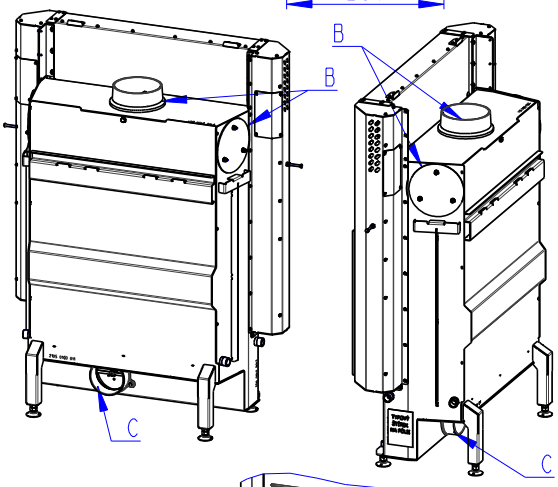

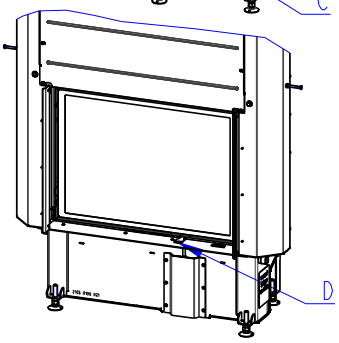

(A) Zastavbovy rozmer / Baumaße / In-built dimension
(B) Litinový odvod koure / Cast iron spigot / Der gusseiserne Rauchabgang
(C) Centralni privod vzduchu / Central air inlet / Zentralluftzufuhr
(D) Primarni a sekundarni vzduch / Primary and secondary air / Primärluft und Sekundärluft